シリーズ仕様

HAKARU PLUS　CORPORATION

LED式デジタルマルチメータ　RMシリーズ仕様

■機種リスト

ページ	品　　名		形　　式	備　　考	納期区分
2	デジタルマルチメータ	単相２線	RM-110-0		◎
5		単相３線	RM-110-1		
9		三相３線	RM-110-2/3		
13		三相４線	RM-110-4		
16	デジタルマルチメータ	電流・電圧計	RM-11A		○
19	直流入力デジタルマルチメータ	電流・電圧・電力・電力量計	RM-112		○
22	高調波デジタルマルチメータ	電流・電圧計	RM-113		○
25	受信指示デジタルマルチメータ	受信指示計	RM-114		○
27	デジタルマルチメータ（漏電検出形）	単相３線	RM-115-1		○
30		三相３線	RM-115-2/3		

記号	◎	○	△
標準納期	7日以内	15日以内	60日以内

■外形図 （単位：mm）

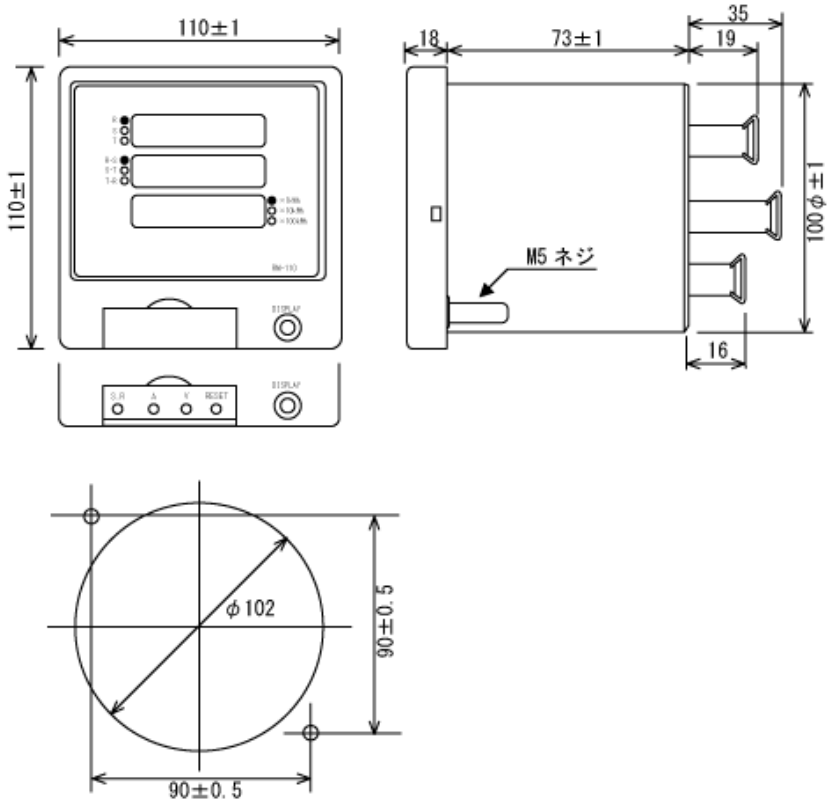

（注）表示要素数と端子数は形式により異なります。

RM-11A

HAKARU PLUS　CORPORATION

デジタルマルチメータ(交流電流・電圧計)　RM-11A

形　　式

ＲＭ－１１Ａ－□□□□□□

（基本価格　25,000円）

計測入力
- 0：単相2線(110V/5A)
- 1：単相3線(105V/5A)
- 2：三相3線(220V/5A)
- 3：三相3線(110V/5A)

計測機能
- A：A×3
- B：V×3

外部出力
- 0：なし
- 1：4～20mA　（＋15,000円）

補助電源
- 1：AC85～264V／DC85～143V（50／60Hz共用）

相表示
- 無記号：RST
- U　：UVW（三相3線）、U0V（単相3線）

LED輝度
- 無記号：標準
- F　：高輝度LED　(+5,000円)

ご注文方法（例）

・形　　式：RM-11A-2A11

・特殊仕様：

機器仕様

準拠規格：JIS C 1102、JIS C 1111

ハウジング：難燃　ABS樹脂、UL94V-0

端子ネジ：入力端子・電源端子：M4

出力端子・外部操作入力部：M4

デジタル表示：4桁以下、橙色LED、数字高さ10mm

アイソレーション：電圧・電流入力相互間、入力－出力－補助電源—表示切換入力間

停電補償：VT・CTスケールを不揮発性メモリに記憶

表示範囲：

計測項目	表示範囲
電流(A)	CT比：5～8000A/5A
電圧(V)	VT比：110V～77kV/110V

入力仕様

◆電圧側

動作入力範囲：0～150V、0～136%

過電圧強度：定格電圧の2倍(0.5秒9回、5秒1回)

1.2倍(2時間)

消費VA：約0.5VA／相

◆電流側

動作入力範囲：定格電流の0～100%

過電流強度：定格電流の40倍(1秒×2回)、

10倍(0.5秒9回、5秒1回)

1.2倍(2時間)

消費VA：約0.5VA／相

◆定格周波数：50/60Hz

出力仕様

出力レンジ：4～20mA

許容負荷抵抗：0～500Ω

設置仕様

補助電源

・交流電源：形式指定範囲　50/60Hz　約5VA

・直流電源：リップル含有率10%P-P以下、約10W

保存温度範囲：-20-70℃

使用温度範囲：-10～50℃

使用湿度範囲：30～85%RH(結露無きこと)

寸　　法：W110×H110×D107

質　　量：約500g

その他

・直射日光の当たらない場所に設置して下さい。

・塵埃の少ない場所に設置して下さい

性　　能

許容差　：±1.0%＋1digit

応答時間(最終値の±1%以内に納まる時間)：2秒以下

更新時間　0.5秒

絶縁抵抗：電圧入力(または電流入力)－出力－補助電源－接地間　100MΩ以上／DC500V

耐電圧　：電圧入力—電流入力－出力－補助電源－接地間 AC2000V 1分間

電気回路－接地間 AC2000V 1分間

(出力端子に電圧印加不可)

RM-11A

接続図

単相2線

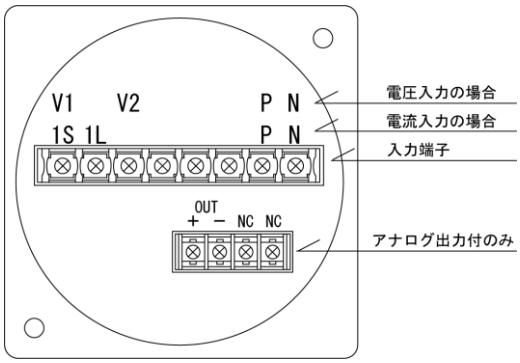

電流入力の場合

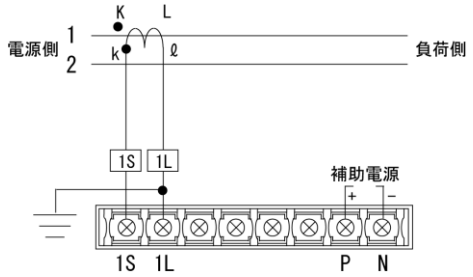

電圧入力の場合

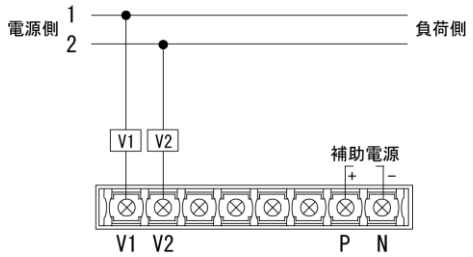

単相3線

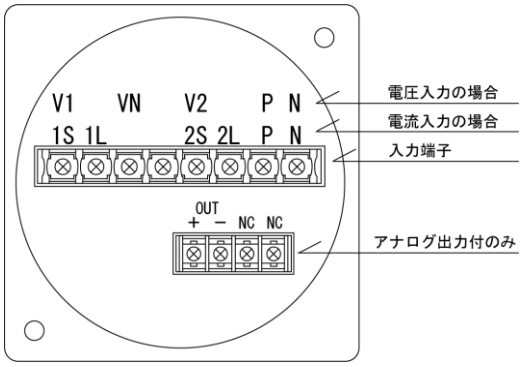

電流測定の場合

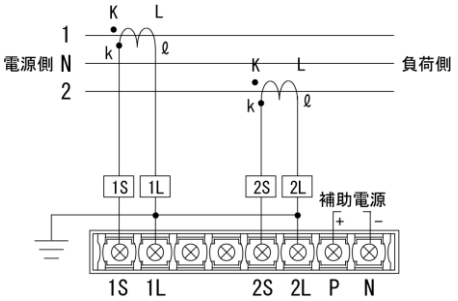

電圧測定の場合

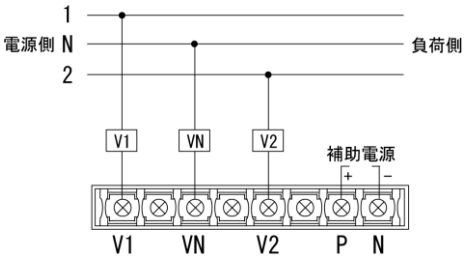

三相3線

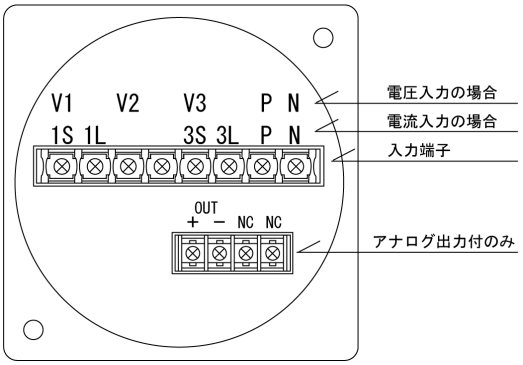

電流入力の場合

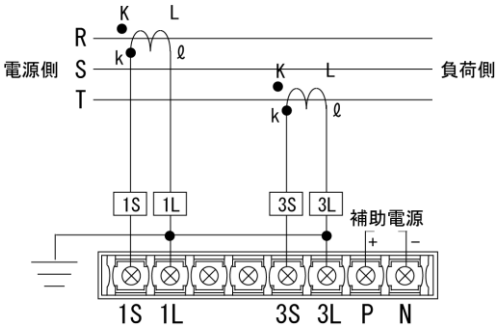

電圧入力の場合

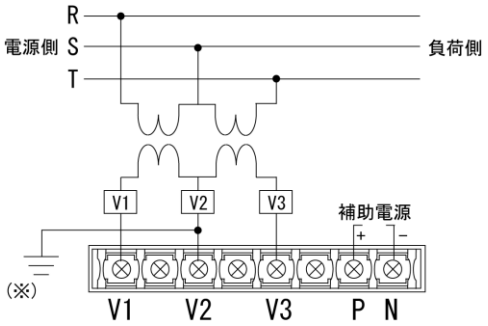

(※)一次側が高圧の場合は必ず接地して下さい

出力端子

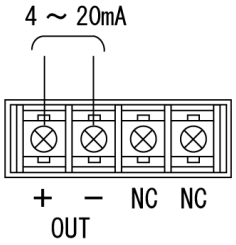

RM-114

外形図(mm)

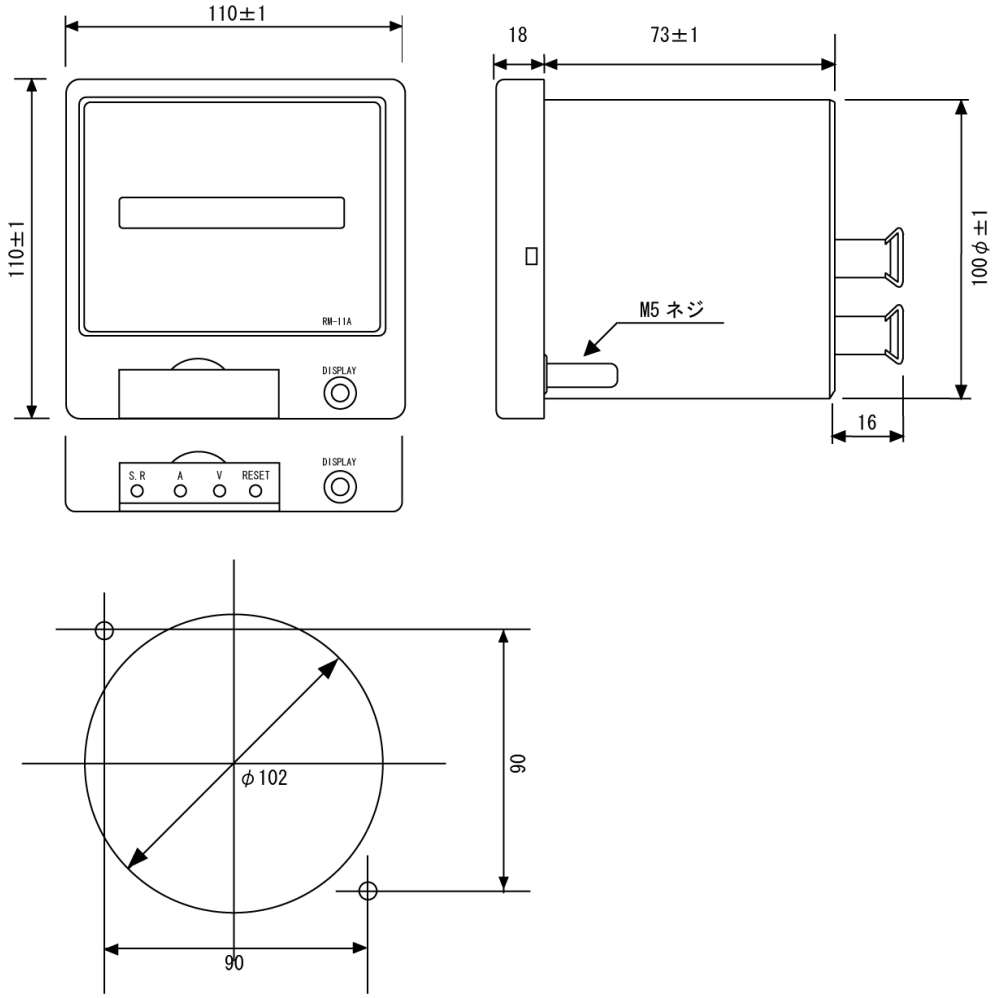
110±1
110±1
RM-11A
DISPLAY
S.R
A
V
RESET
DISPLAY
18
73±1
M5 ネジ
100φ±1
16
φ102
90
90