HAKARU PLUS　CORPORATION

分流器・倍率器　シリーズ仕様

■機種リスト

ページ	品　　名	形　　式	備考
2	分流器	SH1-60	
4	倍率器	GR-2	XB2-110 や CQM-80V, CQM-110V に使用

HAKARU PLUS　CORPORATION

分流器　SH1-60

■共通仕様

規　　格：JIS C1721
階　　級：0.5級(計器の消費電流を無視したときの
　　電圧端子間の定格電圧降下または
　　分流抵抗値に対する百分率)
構　　造：250A以下は台付分流器、
　　300A以上は台なし分流器
温度上昇限度：定格電流の80%の電流で80℃以下
取り付け方向：垂直壁面に水平取付
　　(上下方向に空間をあけて通風をよくし、放
　　熱に配慮して下さい)
定格電流：5～3000A
　　(分流器は熱源であることを考慮し、
　　原則として連続使用電流の約1.5倍以上の
　　分流器を選定してください)
定格電圧：60mV
絶縁抵抗：DC500V 10MΩ以上(台付分流器のみに適用)
耐 電 圧：AC2000V 1分間(台付分流器のみに適用)

■5～50A未満

形　　式　　SH1-60-□

定格電流　　(基本価格　6.000円)
5A、10A、15A、20A、30A

外形図(単位：mm)

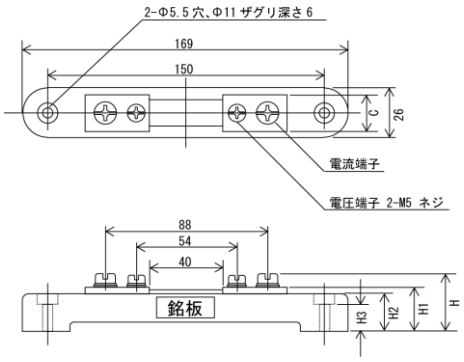

	H	H1	H2	H3	C	重量
5,10,15,20,30A	40以下	29	20	8	20	約0.2kg

電圧端子　M5深さ7mm
電流端子　M6深さ10mm

■50～250A

形　　式　　SH1-60-□

定格電流　　(基本価格)
50A、75A、100A　　7.000円
150A　　8.000円
200A　　9.000円
250A　　10.000円

外形図(単位：mm)

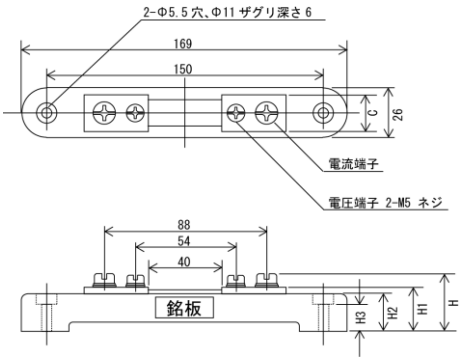

	H	H1	H2	H3	C	重量
50A,75A	40以下	29	20	8	20	約0.2kg
100A	60以下	29	20	8	20	約0.3kg
150A	60以下	34	20	8	22	約0.3kg
200～250A	60以下	36.5	20	8	22	約0.5kg

	電圧端子	電流端子
50A,75A	M5深さ7mm	M6深さ10mm
100A	M5深さ7mm	M8深さ10mm
150A	M5深さ7mm	M8深さ15mm
200～250A	M5深さ7mm	M8深さ15mm

◇ネジ及びナット推奨締め付けトルク

サイズ	締付けトルク幅(N･m)
M8	10.0～15.0
M6	4.16～6.24
M5	2.4～3.6

分流器・倍率器

■300～750Ａ

形　　式　　SH1-60-□

定格電流	（基本価格）
300A	10,000 円
400A	12,000 円
500A	17,000 円
600A	20,000 円
750A	35,000 円

外形図（単位：mm）

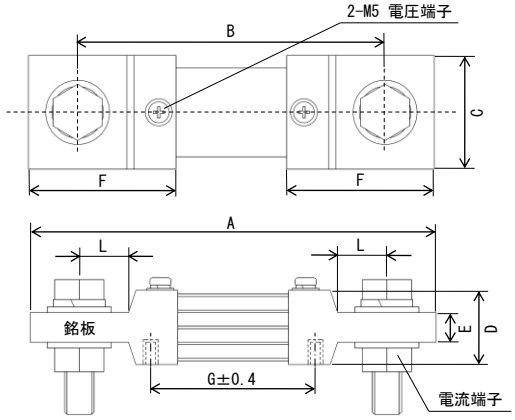

	A	B	C	D	E	F	G	電圧端子
300A	140	110	32	22	10	50	60	M5 ﾀｯﾌﾟ深さ 8mm
400A	140	110	32	22	10	50	60	M5 ﾀｯﾌﾟ深さ 8mm
500A	165	125	46	30	12	60	67	M5 ﾀｯﾌﾟ深さ 8mm
600A	165	125	46	30	12	60	67	M5 ﾀｯﾌﾟ深さ 8mm
750A	190	140	65	40	15	70	―	M5 ﾀｯﾌﾟ深さ 8mm

	G ピッチ裏面端子	電流端子	重量
300A	M5 ﾀｯﾌﾟ深さ 8mm	M8×60	約 0.5kg
400A	M5 ﾀｯﾌﾟ深さ 8mm	M8×60	約 0.5kg
500A	M6 ﾀｯﾌﾟ深さ 10mm	M12×60	約 1.0kg
600A	M6 ﾀｯﾌﾟ深さ 10mm	M12×60	約 1.0kg
750A	―	M12×60	約 2.0kg

※母線(ブスバー)と分流器の接触部の長さ推奨寸法

・300A、400A 品

Ｌ ：12.5mm

・500A、600A、750A 品

Ｌ ：15mm

■1000～3000Ａ

形　　式　　SH1-60-□

定格電流	（基本価格）
1000A	45,000 円
1500A	60,000 円
2000A	90,000 円
2500A	190,000 円
3000A	200,000 円

外形図（単位：mm）

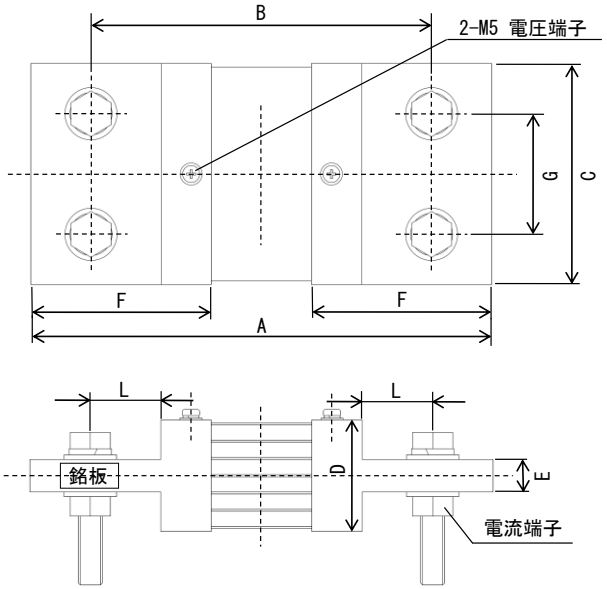

	A	B	C	D	E	F	G	電圧端子	電流端子	重量
1000A	200	150	75	40	15	75	40	M5 ﾀｯﾌﾟ	M12×60	約 2.2kg
1500A	230	170	85	55	16	90	45	M5 ﾀｯﾌﾟ	M12×60	約 4.0kg
2000A	230	170	110	55	16	90	60	M5 ﾀｯﾌﾟ	M12×60	約 5.0kg
2500A	254	198	110	70	23	102	60	M5 ﾀｯﾌﾟ	M12×90	約 6.5kg
3000A	254	198	110	70	23	102	60	M5 ﾀｯﾌﾟ	M12×90	約 8.0kg

電圧端子　1000A～3000A 深さ 8mm

電流端子　2 箇所＋2 箇所

※母線（ブスバー）と分流器の接触部の長さ

推奨寸法　Ｌ：25mm

◇ネジ及びナット推奨締め付けトルク

サイズ	締付けトルク幅(N･m)
M12	33.6～50.4
M8	10.0～15.0
M6	4.16～6.24
M5	2.4～3.6

HAKARU PLUS　CORPORATION

倍率器　GR-2

■ GR-２形 倍率器

形式・仕様

GR-2 形倍率器　（基本価格 7,000 円）

最大値(V)	消費電流
400,450,500,600, 700,750,1000	約 1mA

・直流のメータ、直流マルチメータと組み合わせて使用

GR-2 形 倍率器外形図

質量：100g

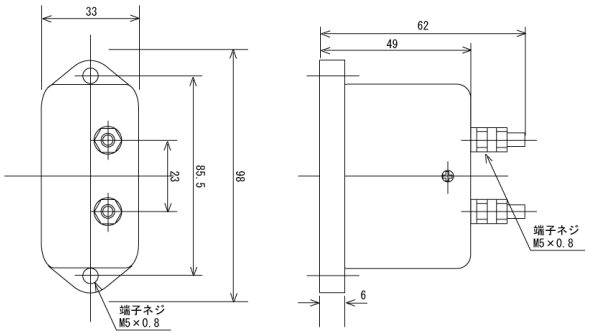

ご注文方法(例)　RM-112 をご使用の場合

・型　　式：RM-112　　(RM-112 ページ参照)
・型　　式：SH1-60-□（分流器ページ参照）
・型　　式：GR-2
・型　　式：700V

接続図　RM-112

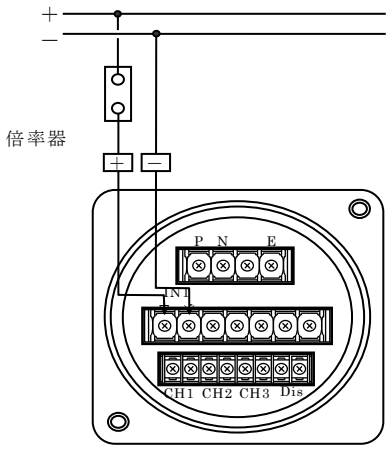

ご注文方法(例) XB2-110 をご使用の場合

・型　　式：XB2-110　　(XB2-110 ページ参照)※1
・型　　式：SH1-60-□　（分流器ページ参照）※2
・型　　式：GR-2　※3
・型　　式：700V　※3

※1 で分流器選択の場合→※2 必要
倍率器選択の場合→※3 必要
分流器、倍率器両方ご使用の場合→※2、※3 必要

接続図　XB2-110

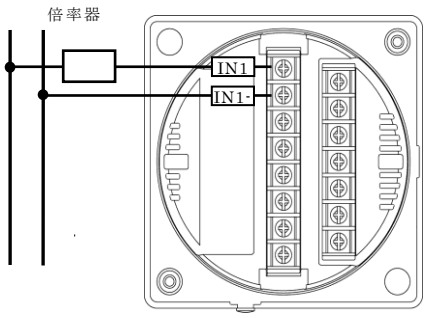

倍率器をアナログメータでご使用の場合は
直流電圧計　CQM-110V のページを
ご参照下さい